Statens vegvesen

Nordic Road Safety AB
Årvältsvägen 18
861 36 Timrå
Sverige

Fredrik Sangö

Behandlende enhet:	Saksbehandler/telefon:	Vår referanse:	Deres referanse:	Vår dato:
Vegdirektoratet	Fredrik Nyberg / 40035038	25/10670-60		13.11.2025

Samsvarsgodkjenning av Nordic W N2/H2/L2 Low++ vegrekkverk

Det vises til søknad vedrørende samsvarsgodkjenning av Nordic W N2/H2/L2 Low++ vegrekkverk fra Nordic Road Safety AB med journalnummer 25/10670-23 datert 24.05.25.

Søknaden inneholder:

- Testrapport nummer
  - 2728 (TB 11 test)
  - 2729 (TB 32 test)
  - 2727 (TB 51 test)

  datert 24.02.25 av Nordic W N2/H2/L2 Low++. Rekkverket er testet av AISICO testsenter.
- Tegning nummer 30000068 L2 NO datert 24.05.25 og monteringsbeskrivelse av rekkverket.
- Produktsertifikat nummer 0402-CPR-SC0221-16 utstedt av RISE akkreditert teknisk kontrollorgan.

Innlevert dokumentasjon er kontrollert av Multiconsult.

Nordic W N2/H2/L2 Low++ vegrekkverk er et stålrekkverk som består av en føringsskinne montert på runde stolper. Ved bakkenivå er stolpene klemt inn fra sidene slik at stolpene får en elliptisk form, med stor akse på tvers av rekkverket. Rekkverket har en stolpeavstand på 1,33 meter, en høyde på 0,75 meter og en bredde på 0,19 meter. Nordic W N2/H2/L2 Low++ produseres av Nordic Road Safety AB.

Nordic W N2/H2/L2 Low++ vegrekkverk er i samsvar med nasjonale krav gitt i vegnormal N101. I henhold til byggevareforordningen 305/2011 har produktet gjennomgått tredjepartskontroll. Produktets ytelser fremgås i produktsertifikatet 0402-CPR-SC0221-16. Rekkverket tilfredsstiller kravene til styrkeklasse

- L2 og H2 med arbeidsbreddeklasse W2, inntrengingsklasse VI6, skadeklasse B og snøklasse 3
- N2 med arbeidsbreddeklasse W2, skadeklasse B og snøklasse 3

Med grunnlag i overnevnte gis herved adgang til bruk av Nordic W N2/H2/L2 Low++ vegrekkverk på offentlig veg i Norge.

Leverandøren skal levere monteringsbeskrivelse til brukere for å sikre kvalitet av installasjon og fremtidig vedlikehold. Nordic W N2/H2/L2 Low++ skal monteres i henhold til produsent/leverandørens monteringsbeskrivelse. Vegnormal N101 legges til grunn for valg, bruk, plassering og innfesting av rekkverket og rekkverksender.

Vegdirektoratet publiserer en rekkverksliste med tilhørende gyldige dokumenter på vegvesen.no. Vegdirektoratet forbeholder seg retten til å endre eller tilbakekalle samsvarsgodkjenningen. Eventuelle endringer i produktets utforming eller materiale vil ugyldiggjøre denne godkjenningen.

Med hilsen

Sigmund Reinsborg Log
Seksjonssjef

Fredrik Nyberg

Dokumentet er godkjent elektronisk og har derfor ingen håndskrevne signaturer.

REGULATION

TESTED ACC. TO SS-EN 1317-2 (CONTAINMENT LEVEL N2, H2 AND L2)

FACTORY PRODUCTION CONTROL ACC. SS-EN 1317-5

HOT DIP GALVANIZING ACC. TO SS-EN ISO 1461

ITEM 8 (FLANGE NUT) CAN BE REPLACED WITH WASHER AND NUT

ITEM 5 & 6 (WASHER AND NUT) CAN BE REPLACED WITH FLANGE NUT

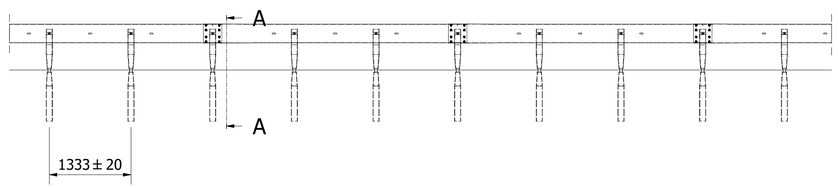

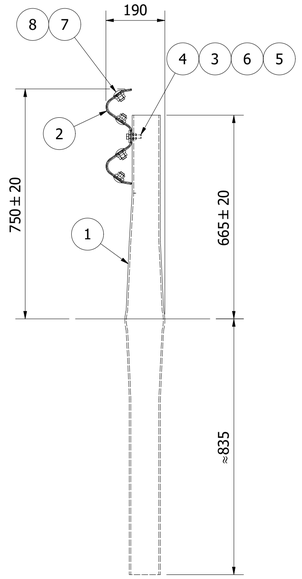

A-A (1 : 10)

ITEM	DESCRIPTION	MAT.	DIM.	NOTE
1	POST d101.6x5 L=1500	S355	Ø101,6x5	8013519T
2	W PROFILE	S355	L=4300	8012443T
3	WASHER100X40	S235	T=5	127141000T
4	BOLT	8.8	M12x40	121120400
5	NUT	8	M12	120120000
6	WASHER	-	13x24	126130240
7	ROUND HEAD BOLT	4.6	M16×27	122160270
8	FLANGE NUT	-	M16	120160003

Designed by	Checked by	Approved by	Date	Scale	Size
FS		FS	2025-05-24	1 : 50	A1

Nordic Road Safety AB

Nordic W L2 Low++

30000068 L2 NO	Edition 0	Sheet 1 / 1